Информационная карточка продукта

2024-06-02 | RU

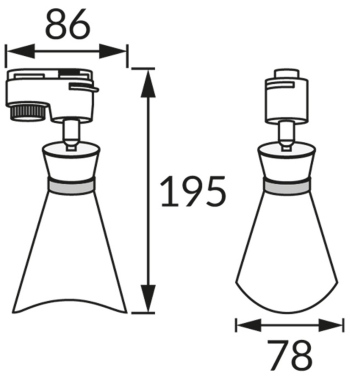

ОСНОВНАЯ ИНФОРМАЦИЯ

Название продукта:	LORETA TRA E14 BLACK/GOLDEN
Индекс Ideus:	04166
Штрих-код EAN:	5901477341663
Цвет:	черный/золотой
материал:	алюминий, пластик
Высота:	195 mm
Ширина:	86 mm
Глубина:	78 mm
Упаковка коробки:	50 шт.

PRODUCT PARAMETERS

Питание:	220-240V 50/60Hz
Мощность:	max 35 W
Цоколь:	E14
Предлагаемый источник света:	LED
	Возможность замены источника света
Направление света в изделии можно регулировать:	да
:	IP20
	для применения внутри
Класс защиты от поражения электрическим током:	2
CE	Декларация о соответствии