Информационная карточка продукта

2024-06-02 | RU

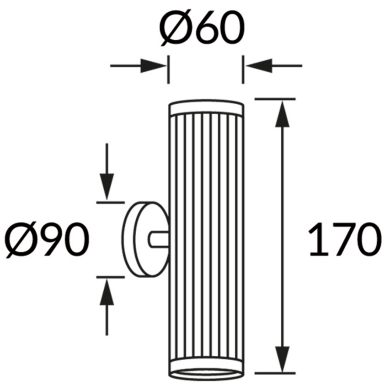

ОСНОВНАЯ ИНФОРМАЦИЯ

Название продукта:	FRIDA WLL 2xGU10 WHITE/CHROME
Индекс Ideus:	04204
Штрих-код EAN:	5901477342042
Цвет:	белый/хром
материал:	литье из алюминиевого сплава, стальной лист
Высота:	170 mm
Ширина:	60 mm
Глубина:	90 mm
Упаковка коробки:	40 шт.

PRODUCT PARAMETERS

Питание:	220-240V 50/60Hz
Мощность:	2 x max 35 W
Цоколь:	GU10
Предлагаемый источник света:	LED
	Возможность замены источника света
Направление света в изделии можно регулировать:	нет
:	IP20
	для применения внутри
Класс защиты от поражения электрическим током:	1
CE	Декларация о соответствии